FREGADEROS
DE ACERO INOXIDABLE

Línea MILENIO
Sobreponer

Nuestra línea más económica y moderna para las necesidades del mercado actual.
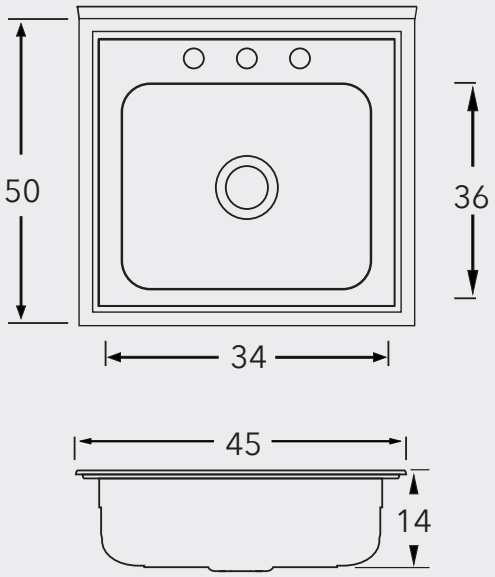
Modelo	**SM450**
Acero inoxidable	Serie 301
Acabado	Satinado
Calibre	24
Número de agujeros para llaves	Estándar 3
Diámetro de agujero para llaves	38mm
Desagüe	Contracanasta
Diámetro del desagüe	3 1/2"
Ensamble	Sobreponer